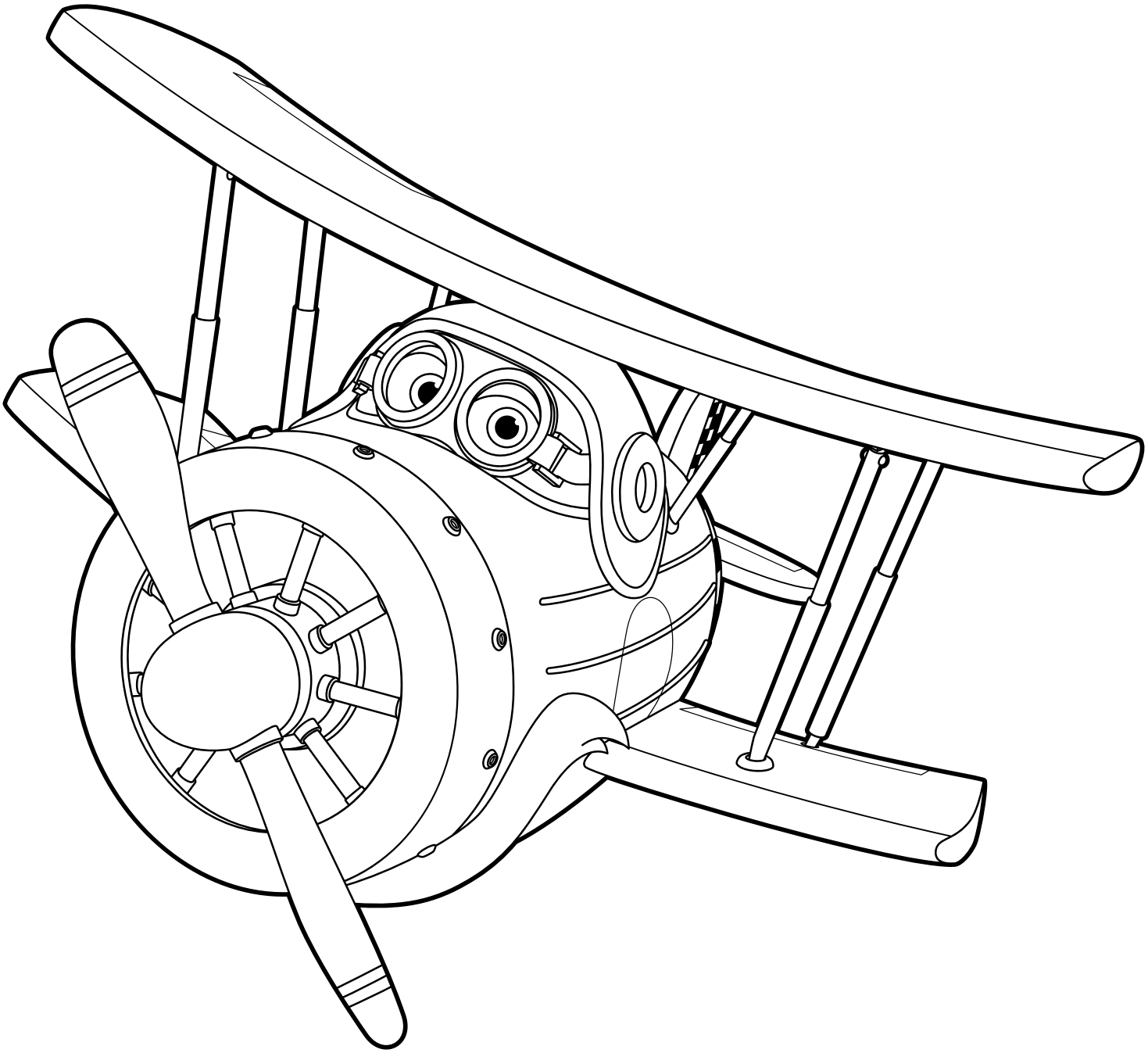

SUPER WINGS

COLORBABY®